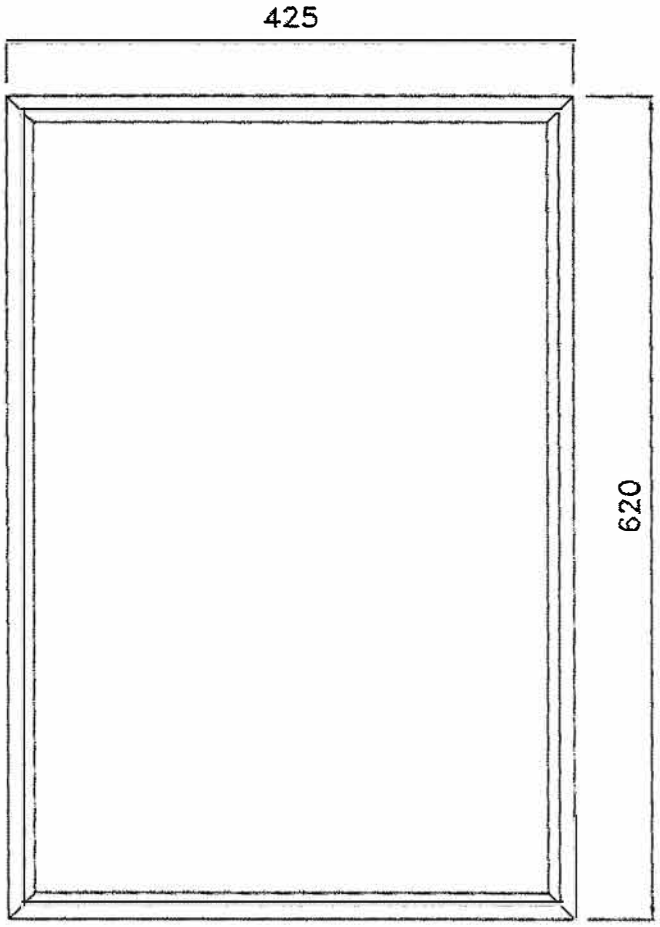

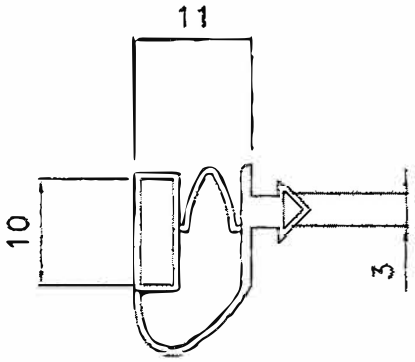

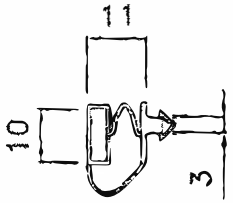

SBAVARE CON CURA
RIF UNI EN 292/1
CEI 61-50 PTO 20.501

		DIS.	VERIF.	COMU
FACCO NICOLA	GUARNIZIONE	Codice 64691002	1 2 3 4 5 6 7 8
Data 08/01/01	Superficiale / Trat. Termico	Scala	
	Modello PASSO 460	Qtà 1	
	Denominazione GUARNIZIONE PORTA 460 H 660		